3-Д виды фасада

Изм.	Лист	№ докум.	Подпись	Дата	3-Д виды фасада	Лист
						2

План 1-го этажа с расстановкой мебели

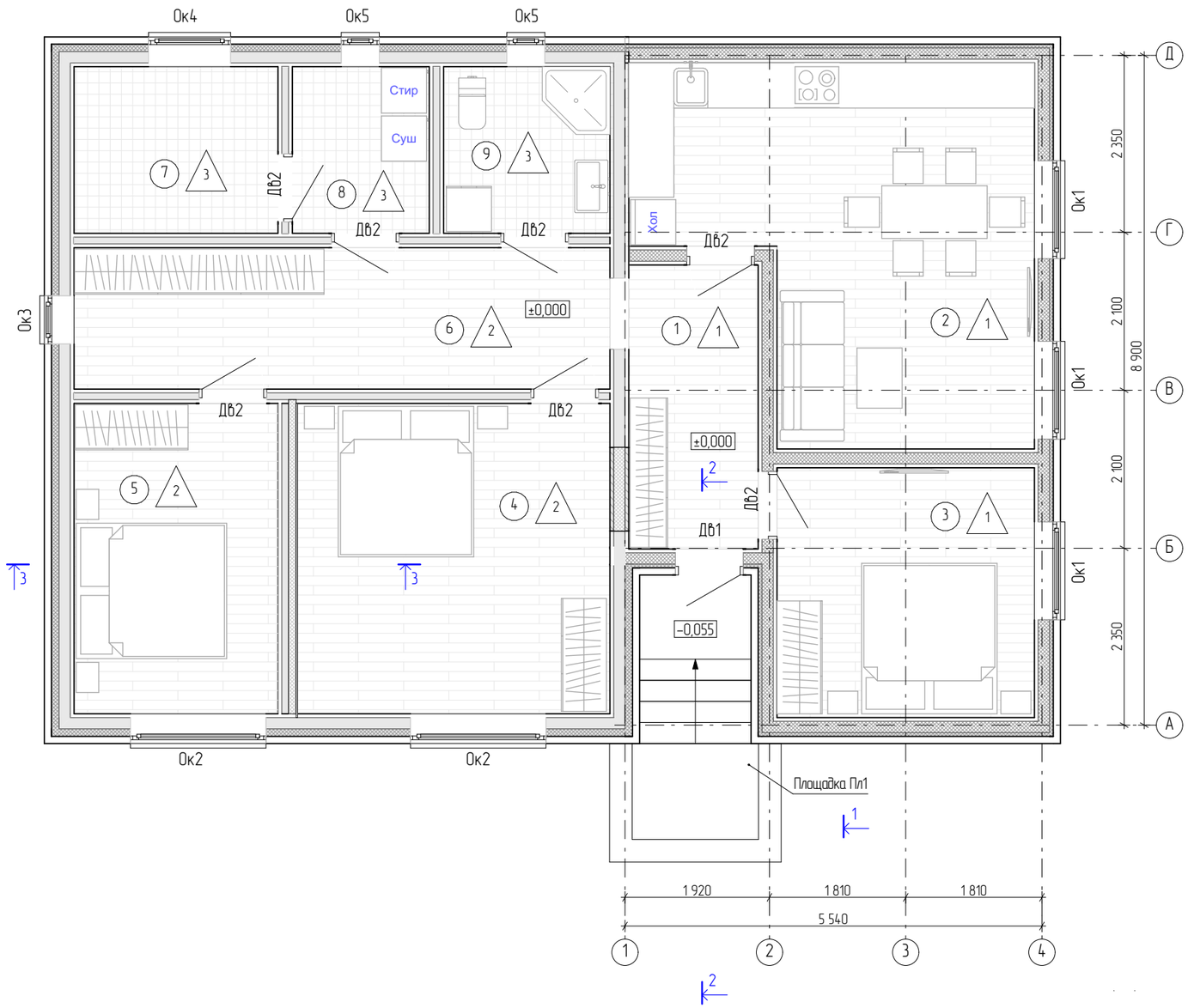

Экспликация помещений 1-го этажа

Номер помещения	Наименование	Площадь, м²	Кат. помещ.
1	Прихожая	6,5	
2	Гостиная-кухня	22,5	
3	Спальня	11,4	
4	Спальня	17,1	
5	Спальня	11,2	
6	Коридор	13,4	
7	Техническое помещение	6,0	
8	Постирочная	4,0	
9	Сан.узел	5,1	
	Всего 1-й этаж	97,2	
10	Крыльцо	3,3	

Маркировачный план чердачного этажа

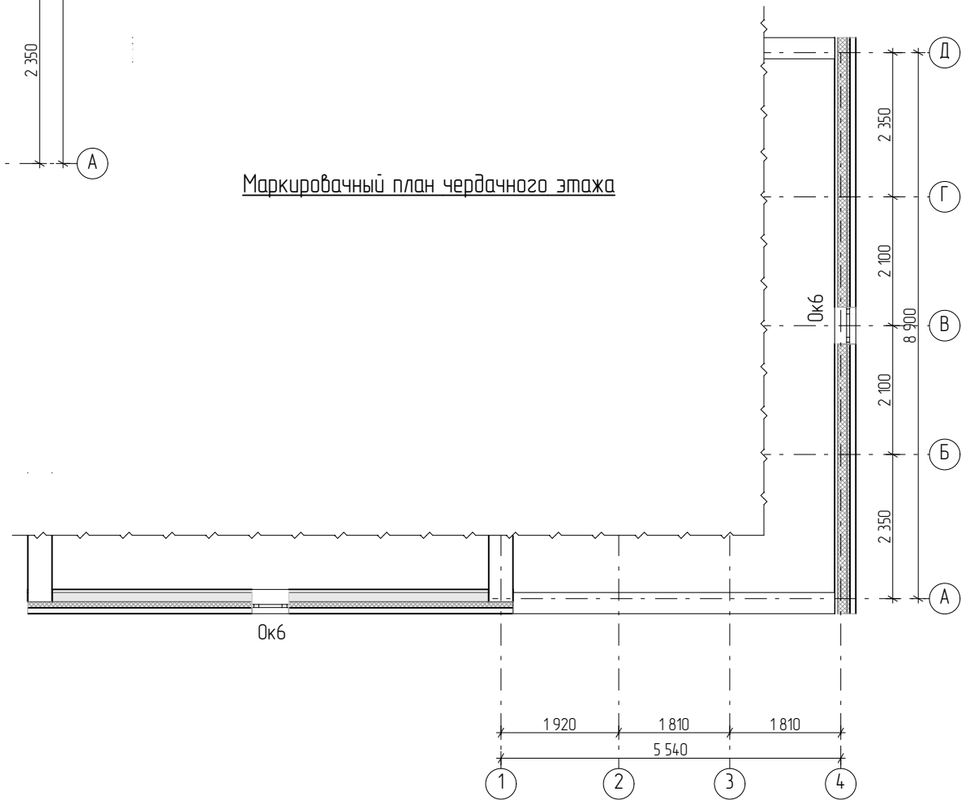

Условные обозначения

(6) Номер помещения в экспликации

△2 Тип пола

Ок2 Тип окна

Дв2 Тип двери

1. Ведомость заполнения оконных и дверных проёмов, экспликацию полов см. на л.11

Изм.	Лист	№ докум.	Подпись	Дата	План 1-го этажа с расстановкой мебели	Лист
						3

Фасад Д–А

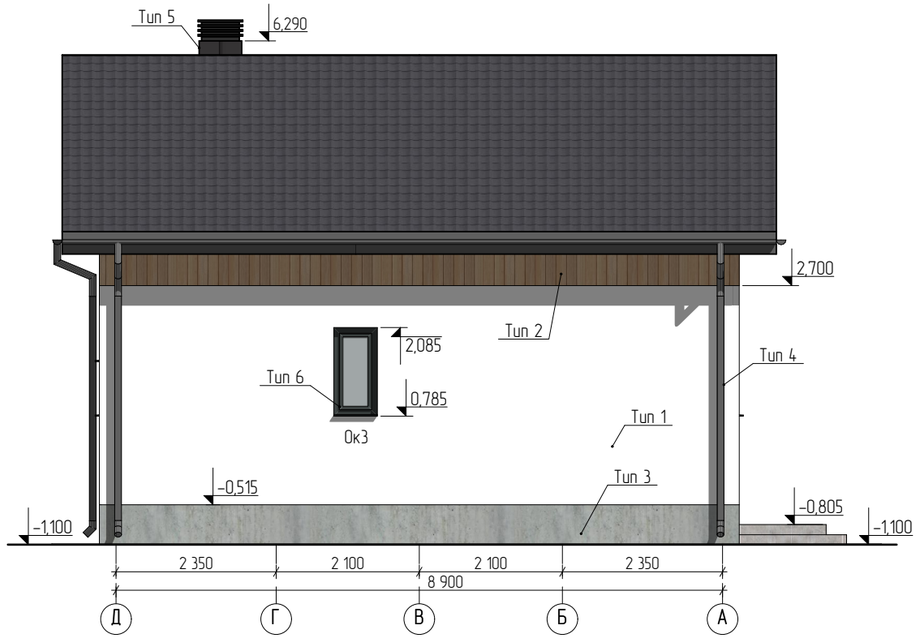

Фасад 1–4

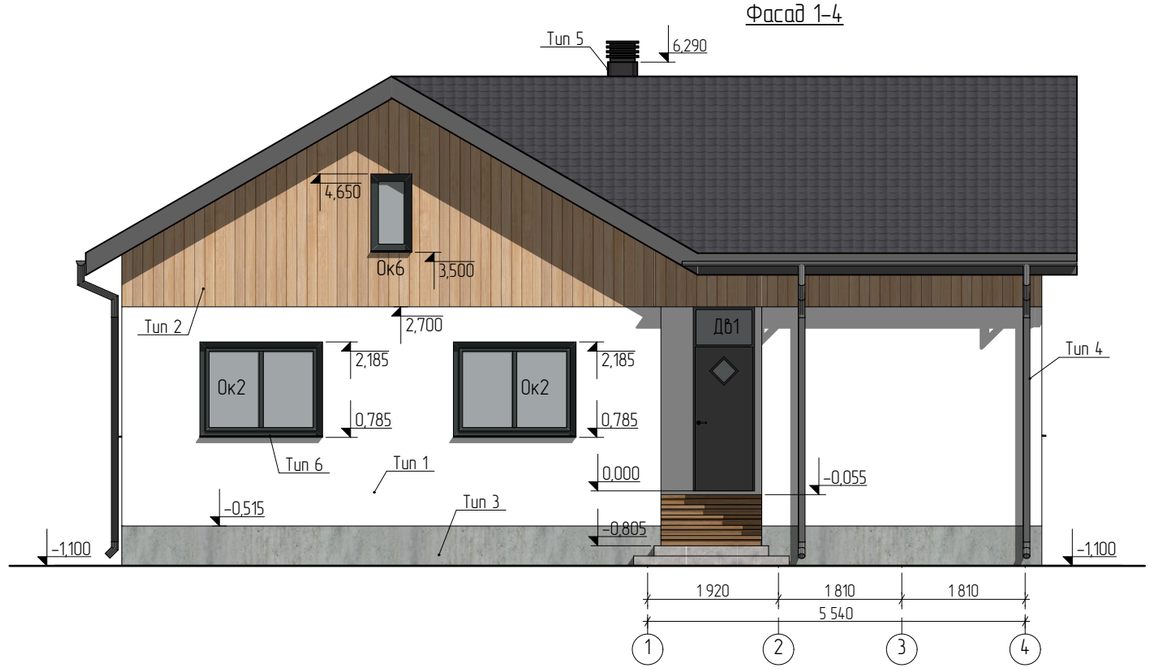

Фасад А–Д

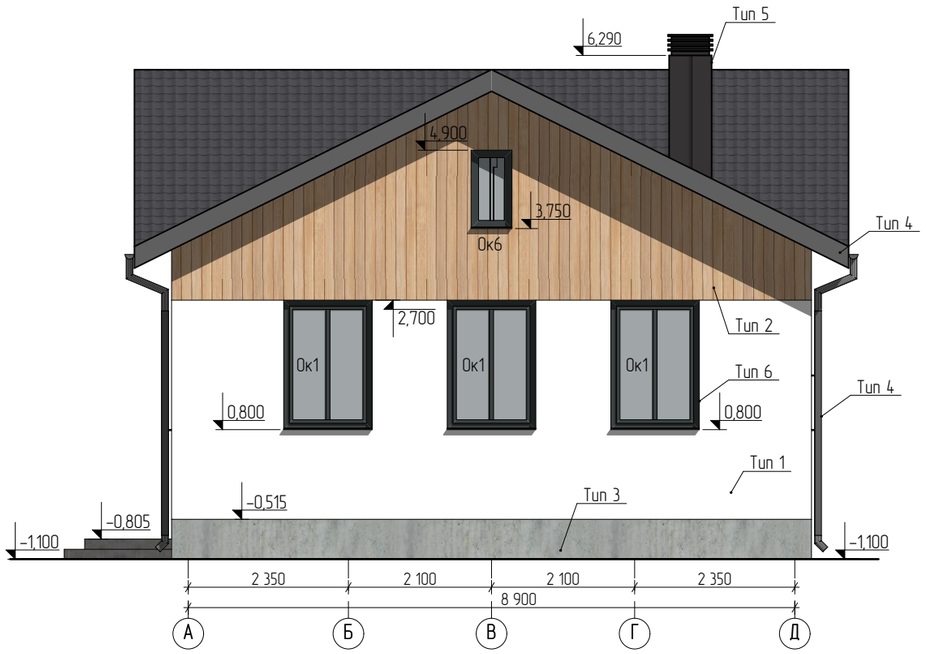

Фасад 4–1

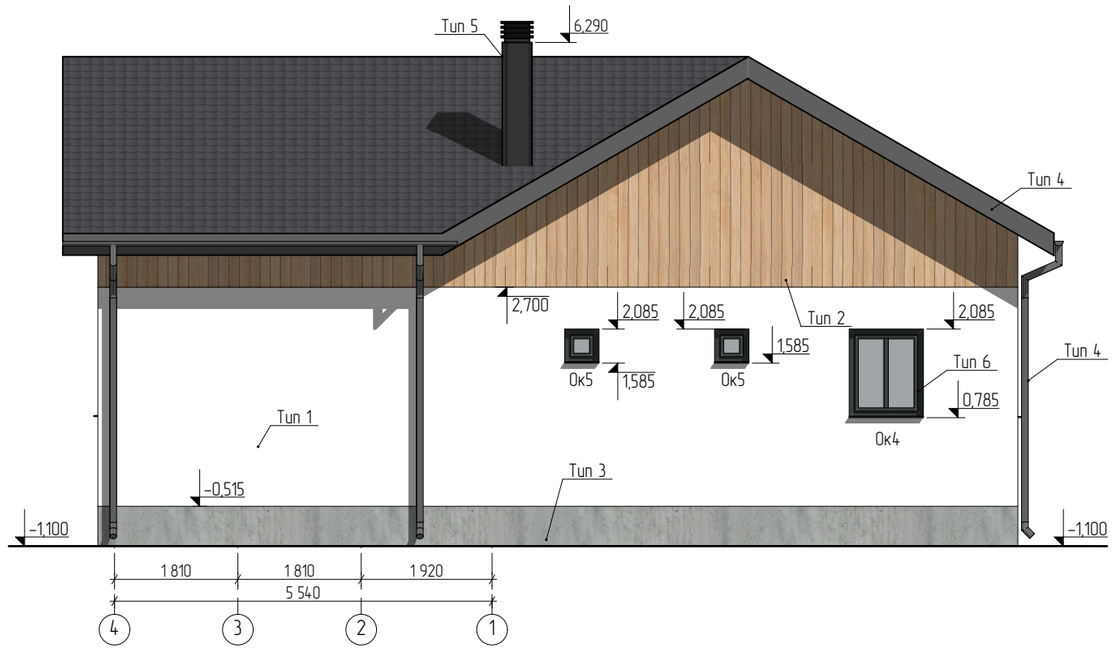

Указания по наружной отделке:

1. Фасадная штукатурка по сетке, фасадная краска, цвет белый – Тип 1 S= 143,1 м2.
2. Обшивочная доска по деревянной обрешётке, пропитка маслом OSMO, цвет дуб – Тип 2 S= 65,0 м2.
   Площадь посчитана с вычетом оконных и дверных проемов.
3. Цоколь– обшивка плоским шифером по метал. каркасу, фасадная краска цвет серый ral 7004 – Тип 3 S= 27,2 м2.
4. Фасонные элементы кровли и системы водоокведения кровли – цвет ral 7016 – Тип 4.
5. Надстройка вентшахты– облицовка проф. листом (цвет ral 7024) – Тип 5 S= 6,1 м2.
6. Оконный и дверной профиль – цвет ral 7016 – Тип 6.
7. Площади и погонные метры наружной отделки расчитаны по проектным объемам строительства.
8. Требуется корректировка указанных объемов отделки по фактическим обмерным показателям после возведения конструкций здания.

Изм.	Лист	№ докум.	Подпись	Дата	Фасады А–Д, Д–А, 1–4, 4–1	Лист
						5

2-2

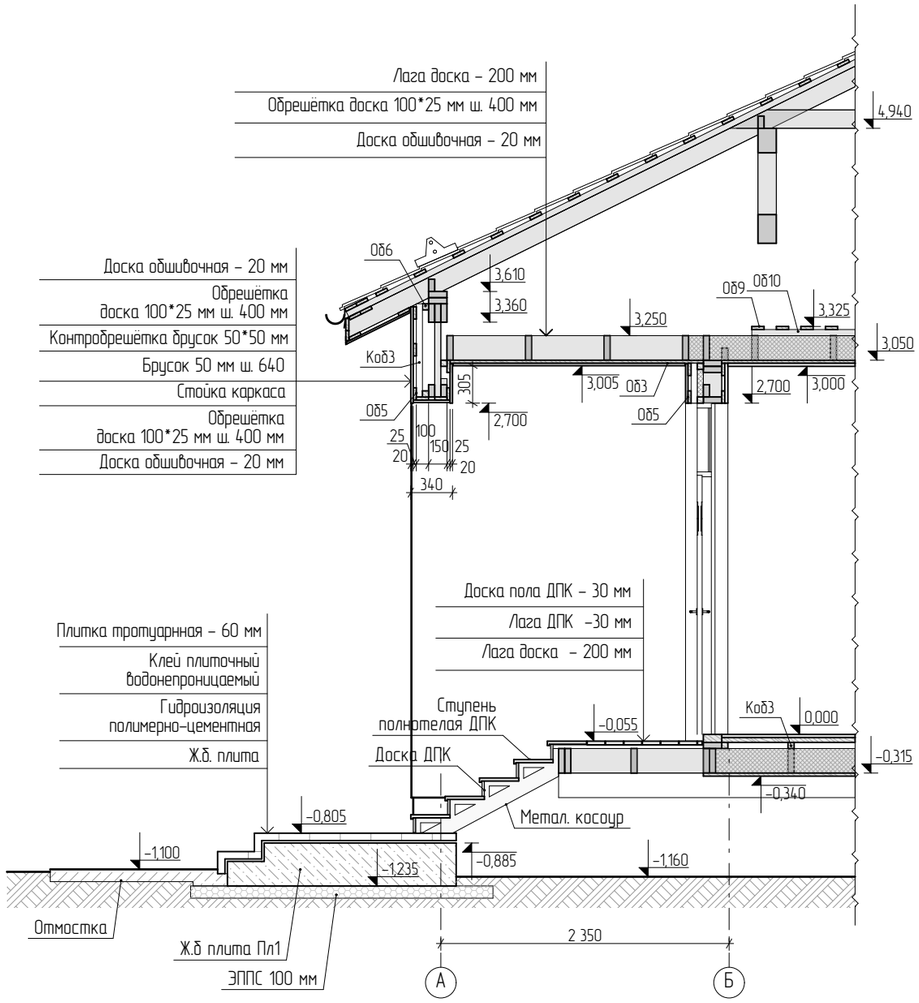

3-3

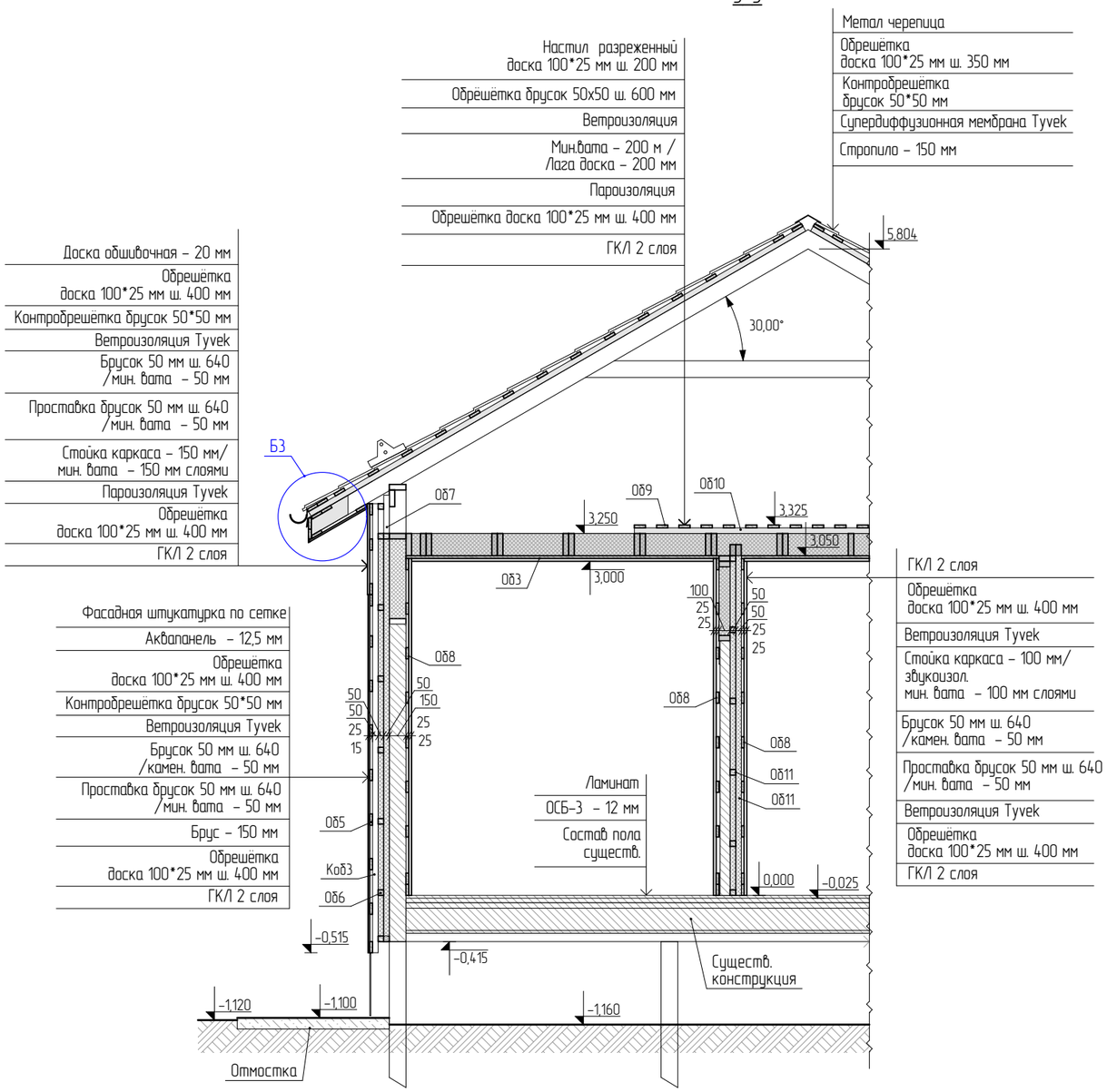

1. Узлы см. на л. 8.
2. См. совместно с л.4.
3. Наружная лестница проектируется и изготавливается специализированной организацией по заданным габаритам.

Изм.	Лист	№ докум.	Подпись	Дата	Разрезы 2-2, 3-3	Лист
						7

Стена Ст1

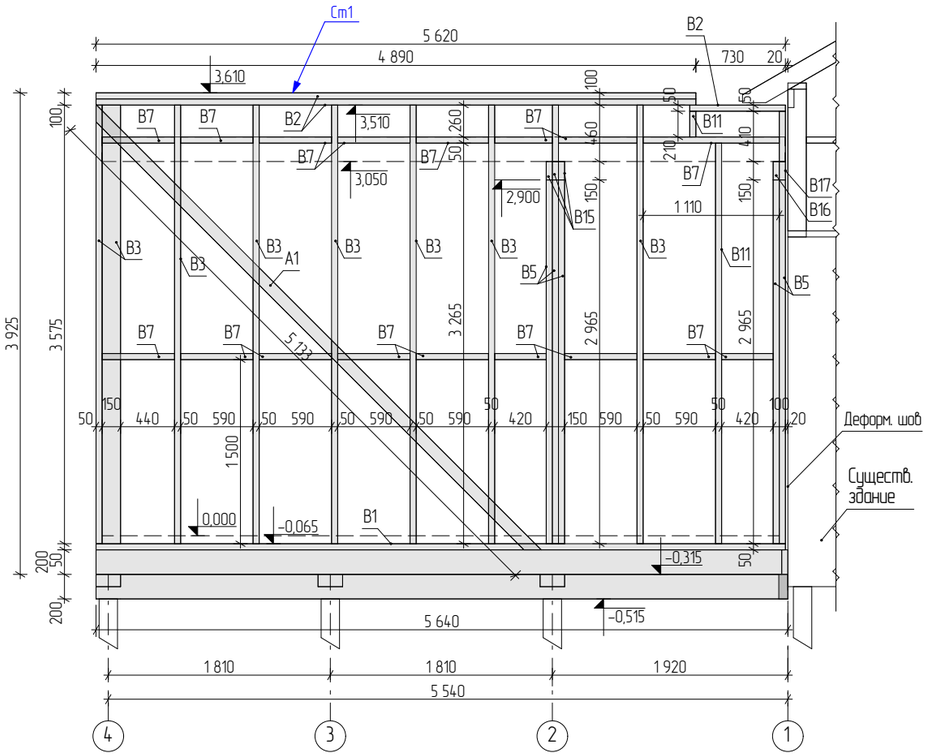

Стена Ст2

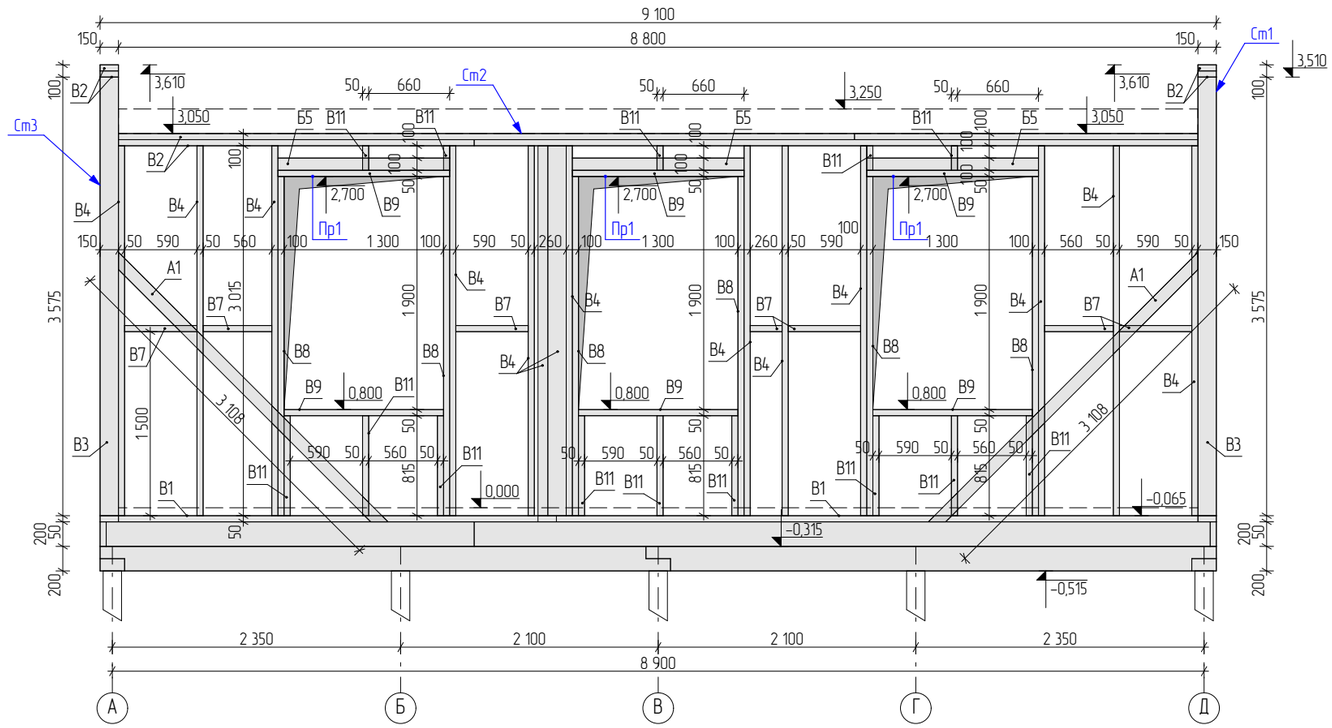

Стена Ст3

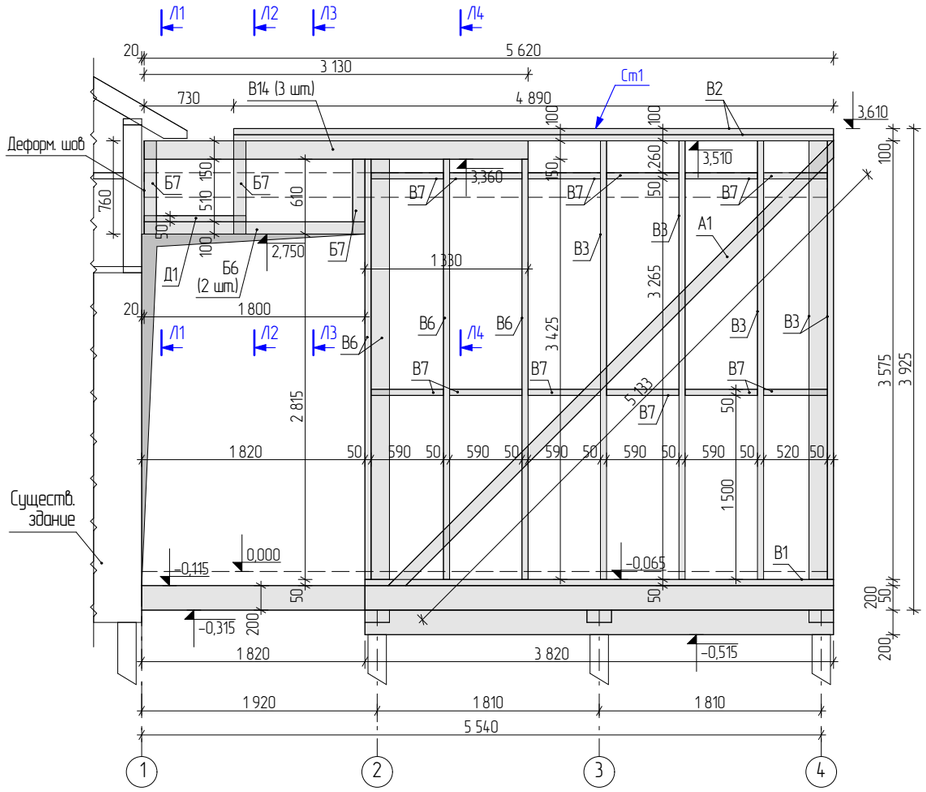

Стена Ст4

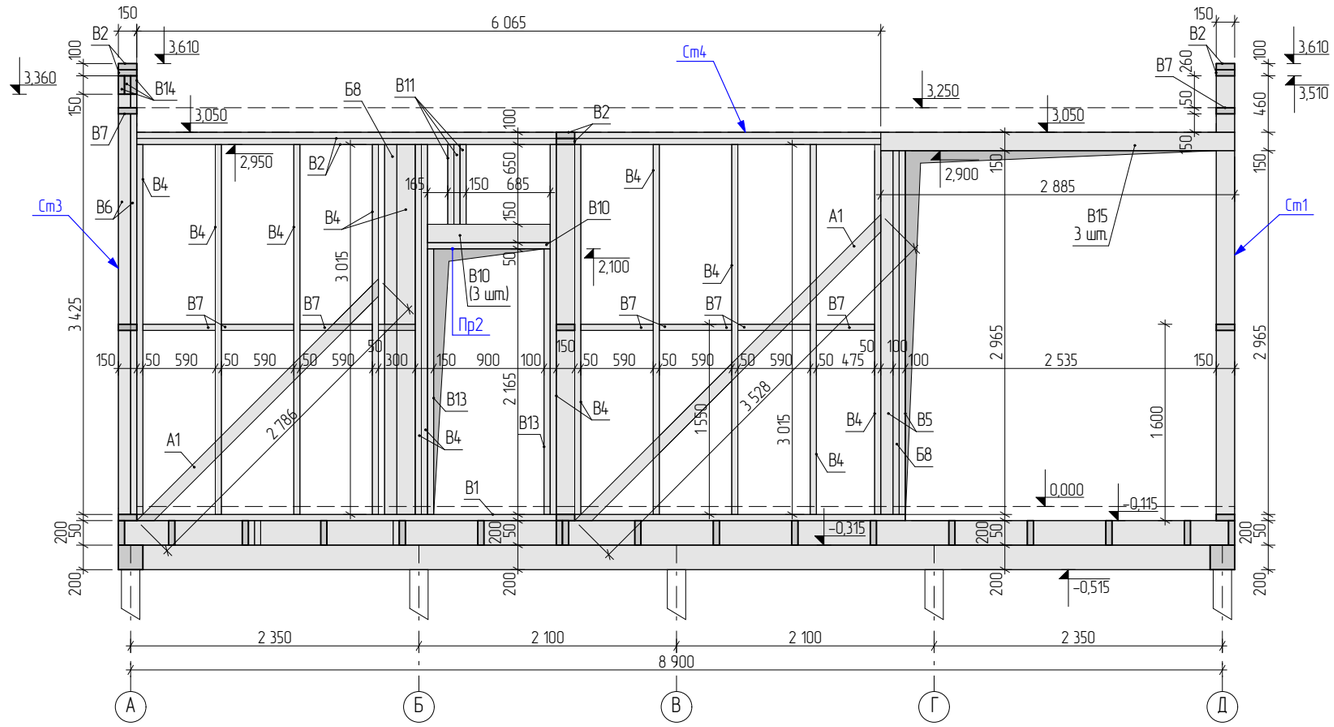

1. См. совместно с л. 14.
2. Элементы А1 врезать в стойки каркаса.
3. Разрезы Л1 .... Л4 смотреть на л. 16.

Изм.	Лист	№ докум.	Подпись	Дата	Развёртки каркасных стен 1-го этажа. Часть 1	Лист 15

План кровли

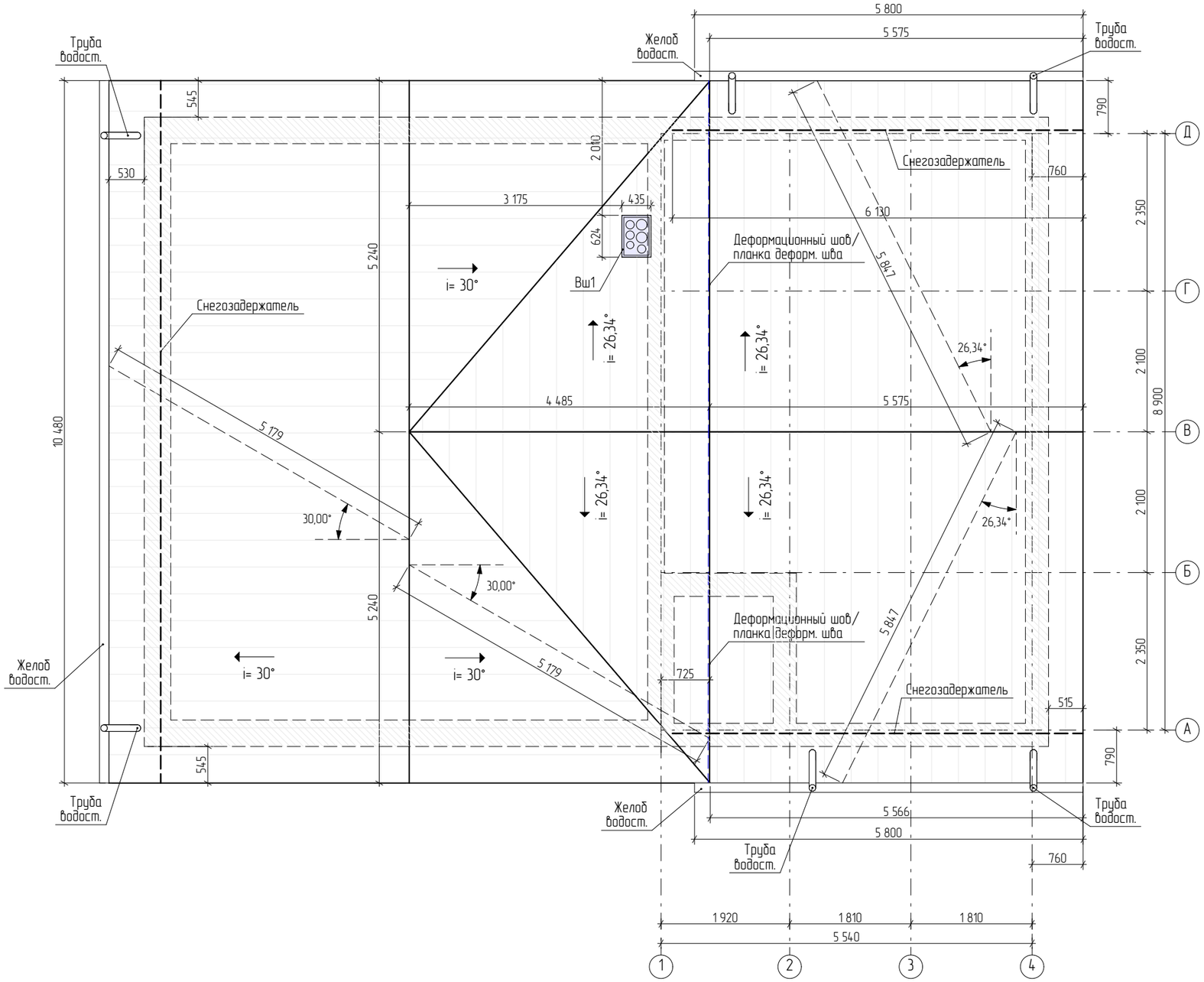

1. Скатная кровля – металлическая черепица (цвет ral 7024) S=172,90 м2
2. Водосток скатной кровли выполнить из системы 125/90 мм, цвет ral 7016, общая длина водосточного жёлоба 22,08 м.п., водосточная труба 6 шт. по 4,40 м.
3. Установить трубчатый снегозадержатель для металлической черепицы с шагом 900 мм (22,74 м.п.). Комплектация снегозадерживающих устройств уточняется до монтажа кровельного покрытия.
4. Фасонные элементы кровли – цвет ral 7016.
5. Подшивка свесов карниза доской S=29,68 м2.

Изм.	Лист	№ докум.	Подпись	Дата	План кровли	Лист
						9

План ростверка

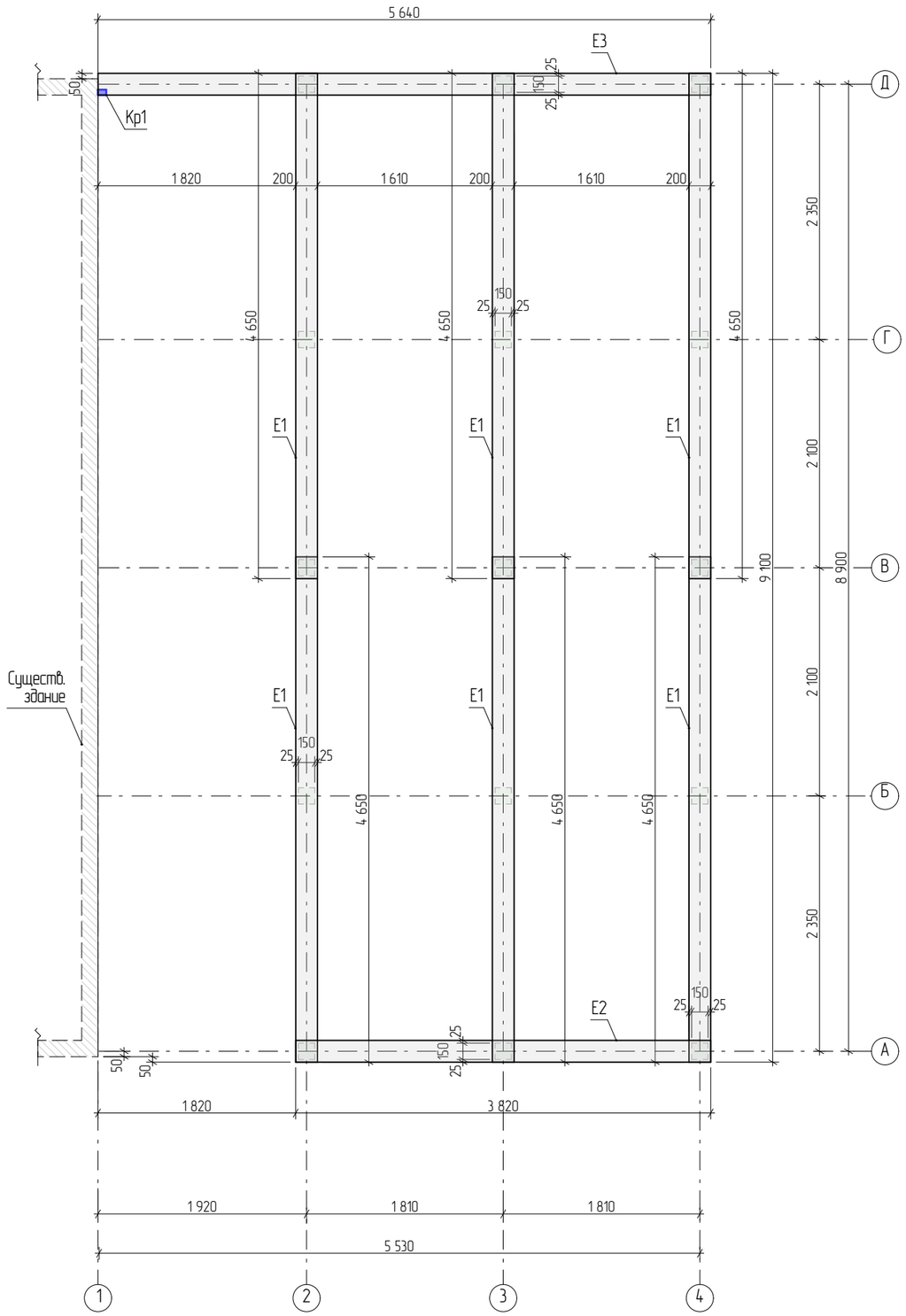

План лаг пола 1-го этажа

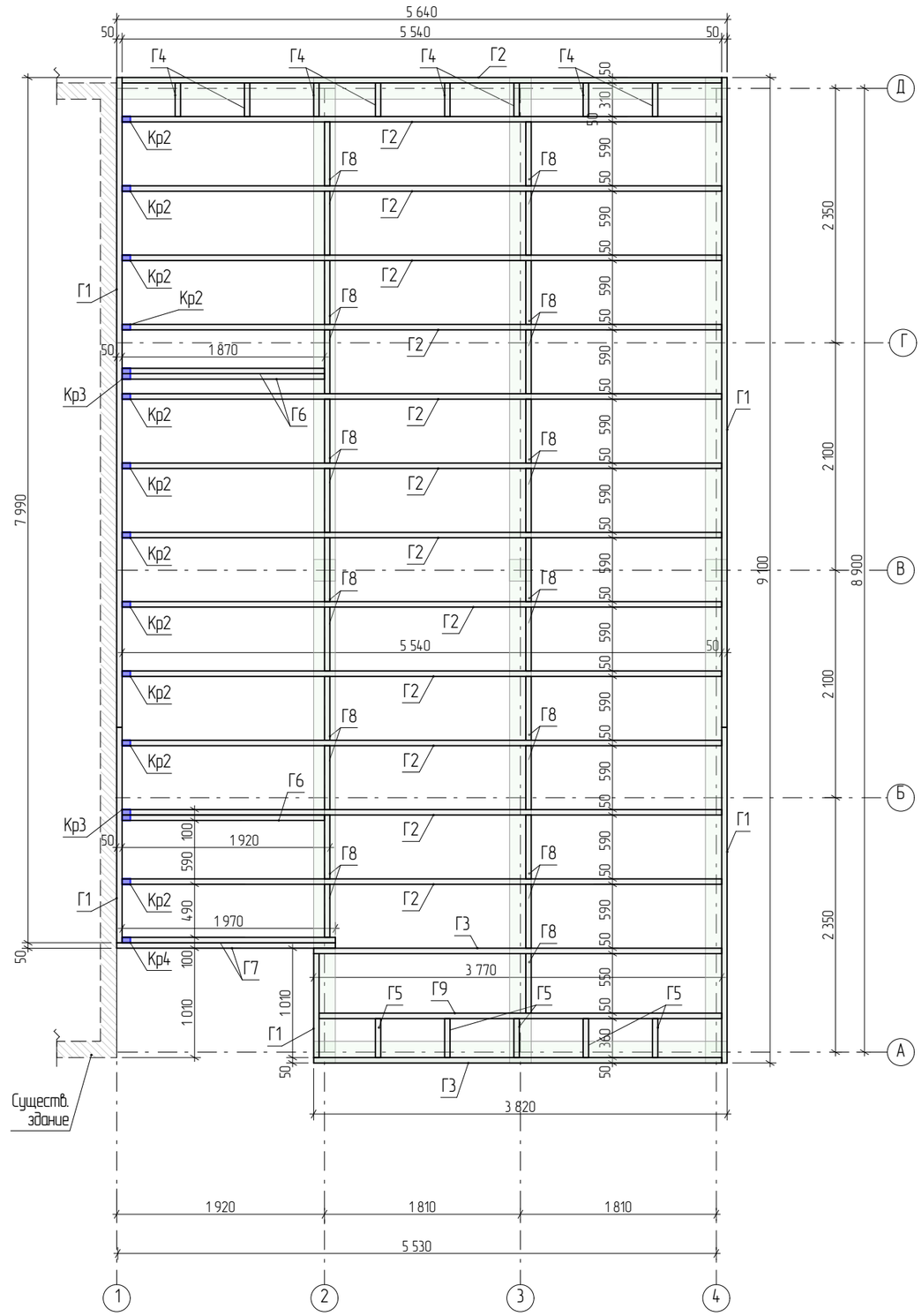

1. Кр1 – опора бруса 76х140х25 левая (1 шт.)
2. Кр2 – опора бруса 50х140х60 открытая (11 шт.)
3. Кр3 – опора бруса 100х140х60 открытая (2 шт.)
4. Кр4 – опора бруса 76х140х25 правая (1 шт.)

Изм.	Лист	№ докум.	Подпись	Дата	План ростверка. План лаг пола 1-го этажа	Лист
						12

3-Д вид стропильной системы кровли. Вид 1

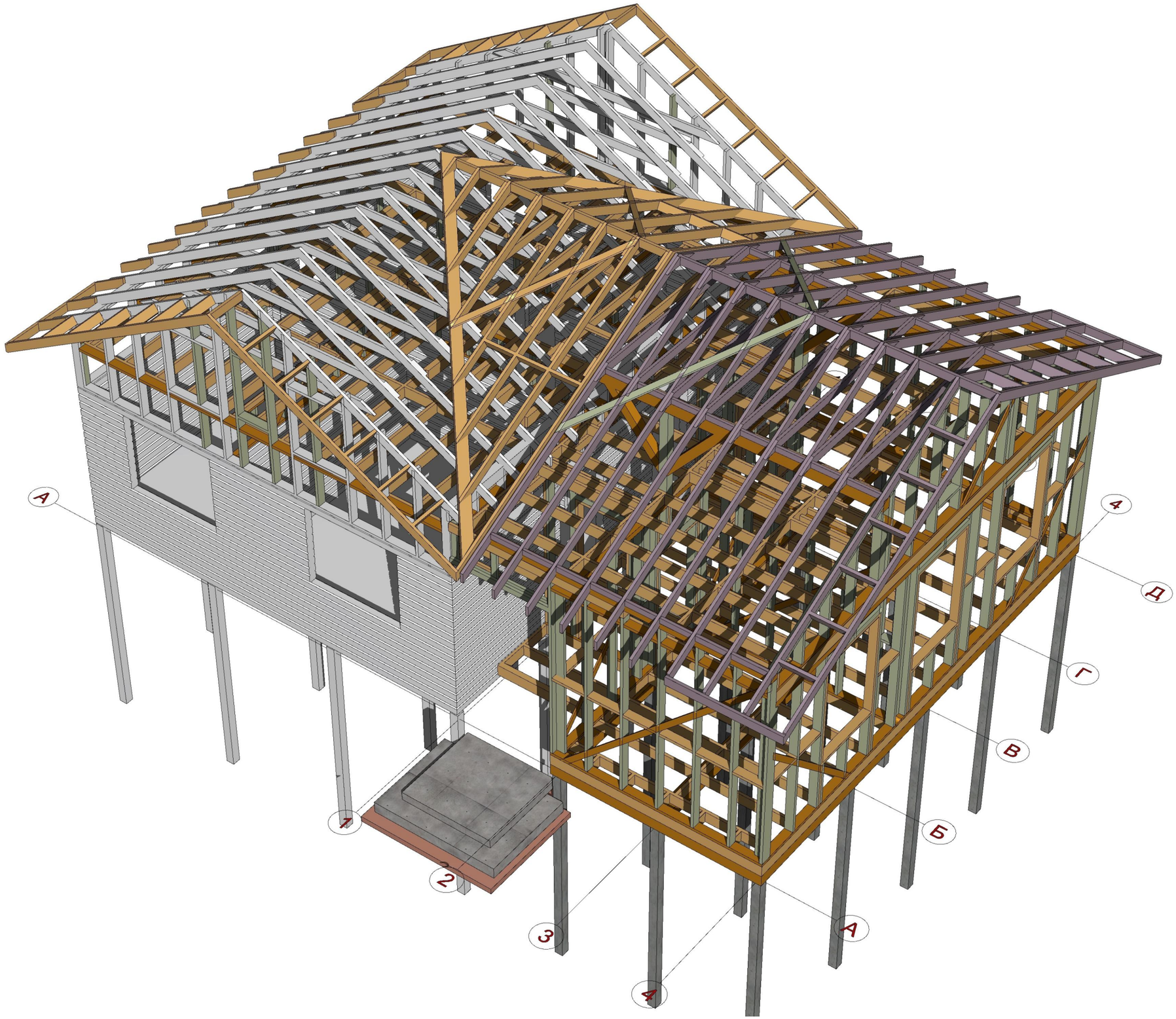

Изм.	Лист	№ докум.	Подпись	Дата	3-Д вид стропильной системы кровли. Вид 1	Лист
						29

3-Д вид стропильной системы кровли. Вид 2

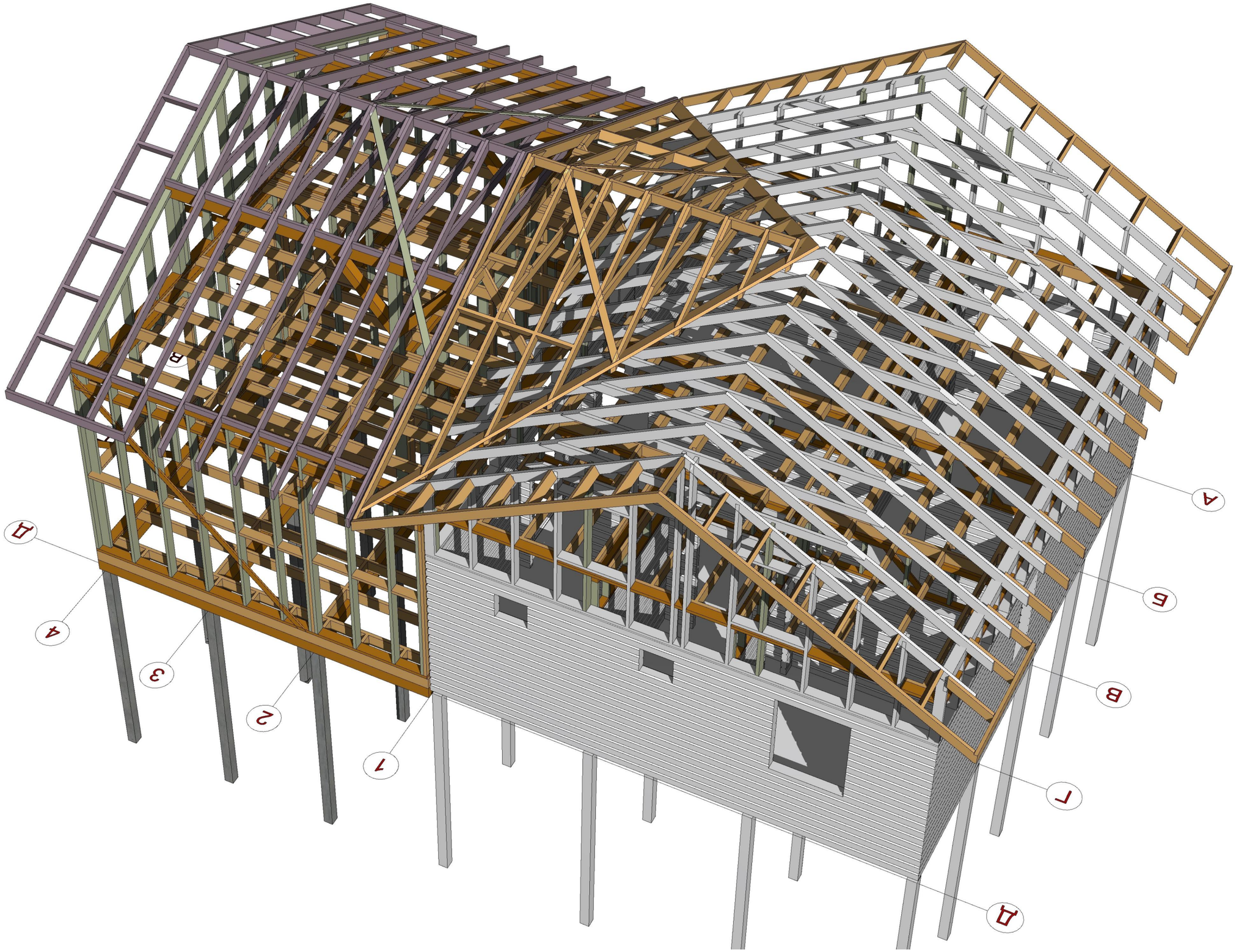

Изм.	Лист	№ докум.	Подпись	Дата	3-Д вид стропильной системы кровли. Вид 2	Лист
						30

Условные обозначения

- Канализация хоз.-бытовая К1 труба НПВХ Ø110х3,2 мм
- Канализация ливневая К2 труба НПВХ Ø110х3,2 мм
- Водопровод В1 труба ПНД Ø32 мм
- Закладная труба ЭОМ, СС гофротруба ПНД Ø50 с зондом
- Кадастровая граница участка

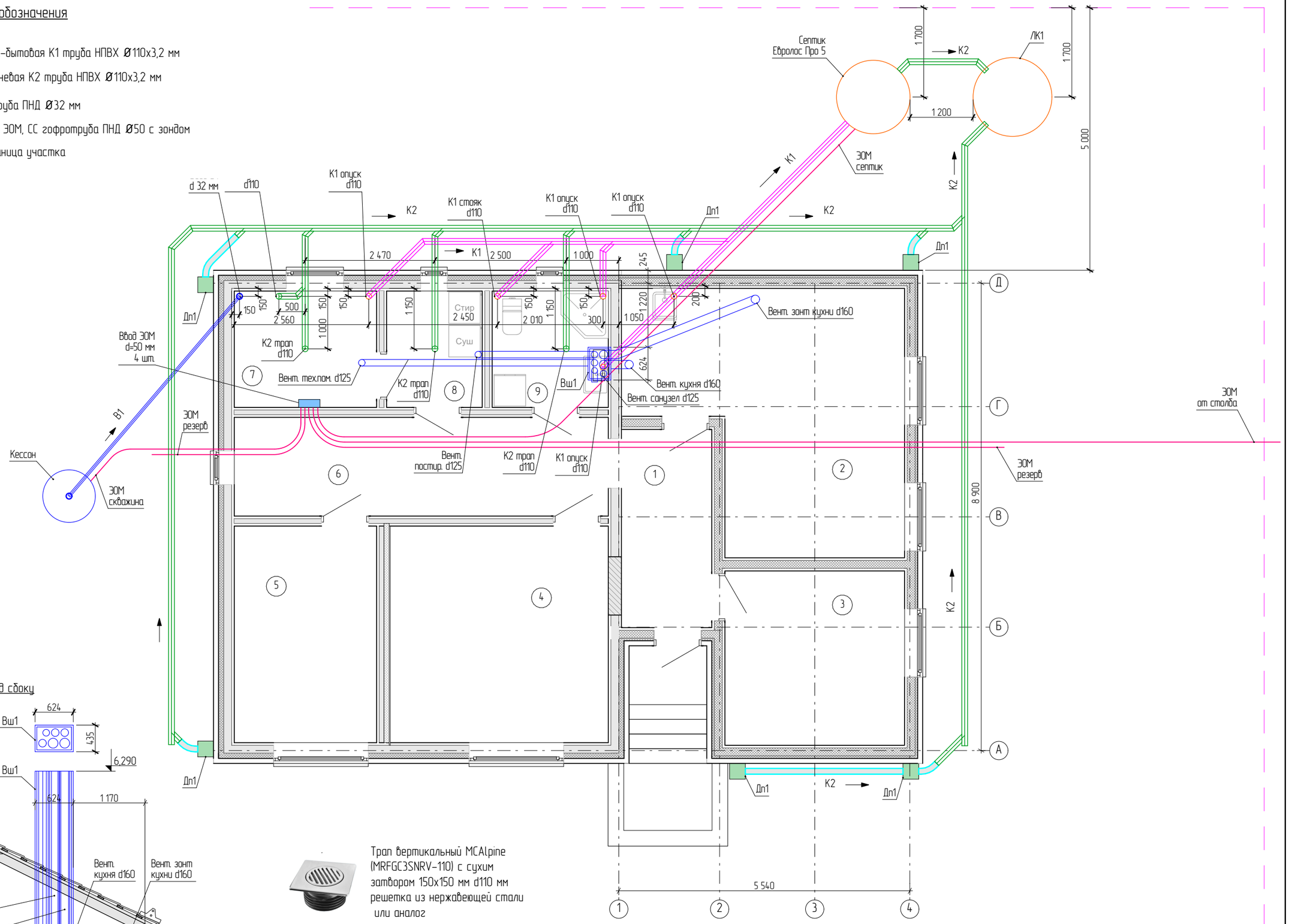

Вентшахта Вш1. Вид сбоку

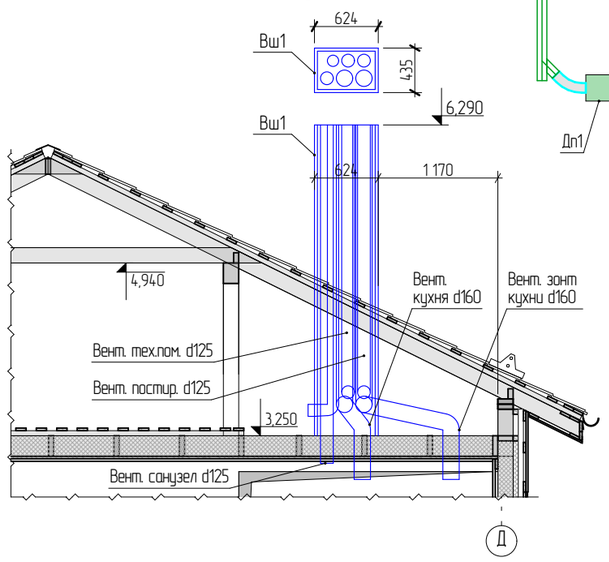

Трап вертикальный MCAlpine (MRFGC3SNRV-110) с сухим затвором 150х150 мм d110 мм решетка из нержавеющей стали или аналог

Дп1 Дождеприёмник Gidrolica 300х300х300 мм

1. Проектом предусмотрен монтаж вентиляцинных шахт Вш1, Вш2 заводского изготовления компании "Кровельная мастерская", krovmast.ru
2. Проект наружных сетей К1, К2, В1, ЭОМ смотреть в разделе НС.

Изм.	Лист	№ докум.	Подпись	Дата	Схема инженерных систем 1-го этажа	Лист 34

Типовая траншея для укладки труб канализации К2

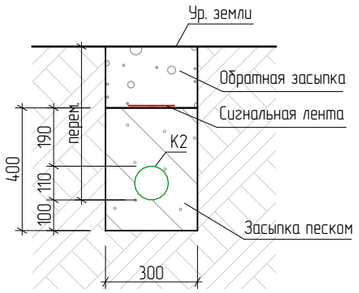

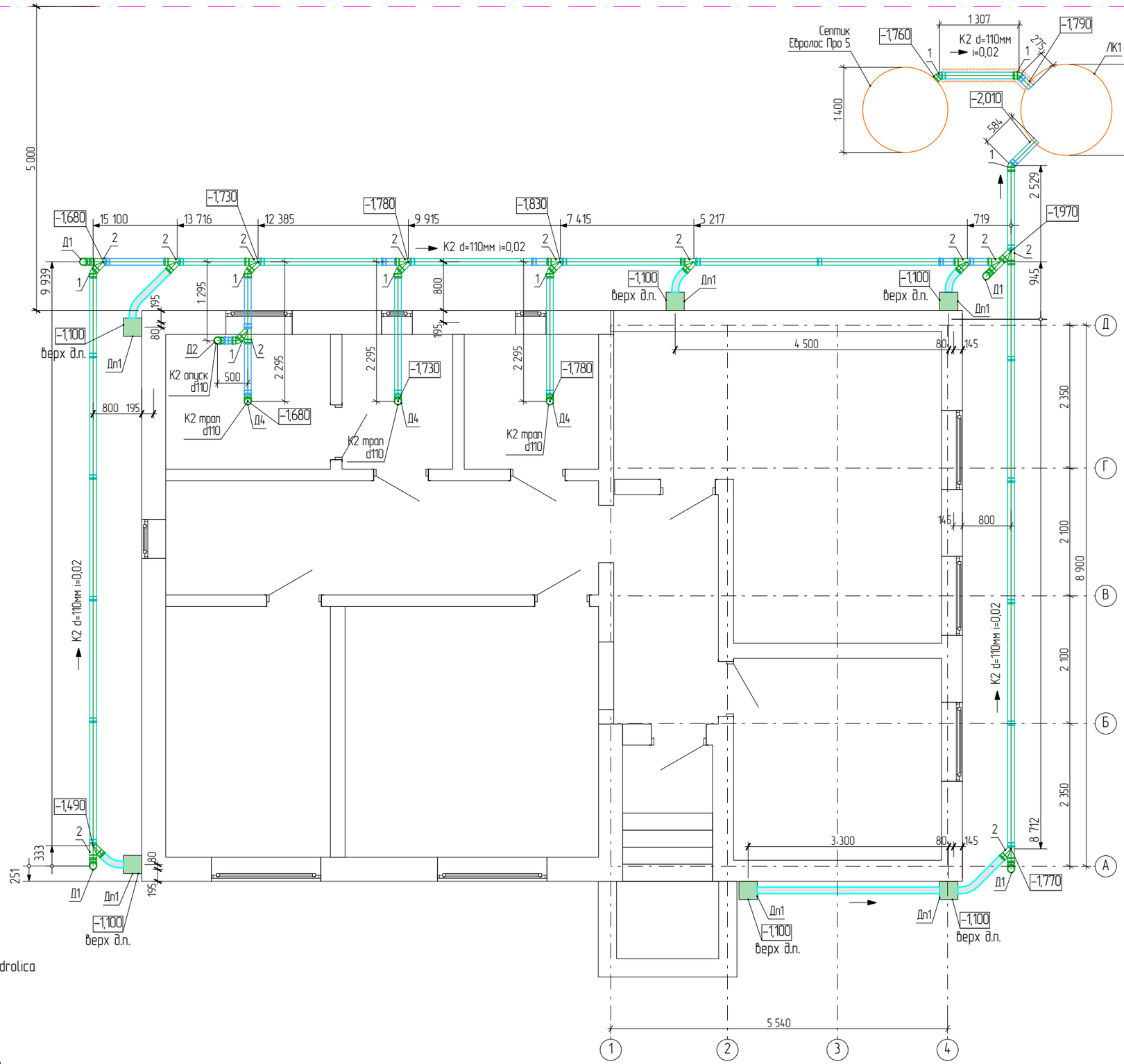

Условные обозначения

1. Отвод Ø110 45° горизонтально
2. Тройник Ø110 45° горизонтально

Дп-1 Дождеприемник пластиковый 300х300 мм Gidrolica

Труба НПВХ Ø110х3,2 L=1,0м

Труба НПВХ Ø110х3,2 L=2,0м

Труба ПНД/ПВД 110/94 мм гофрированная двустенная

Теплоизоляция трубы

1. Расположение дождеприёмников Дп-1 уточнить перед установкой (смотреть план кровли раздела АР).
2. Высотные отметки на плане показывают отметку низа лотка трубы.
3. Минимальный уклон канала канализации 2 см на 1 м трубы. Отметки дна траншеи указаны с учетом данного уклона.
4. Детали см. на л.7.

Изм.	Лист	№ докум.	Подпись	Дата	Схема раскладки труб ливневой канализации К2	Лист
						5

Деталь Д1

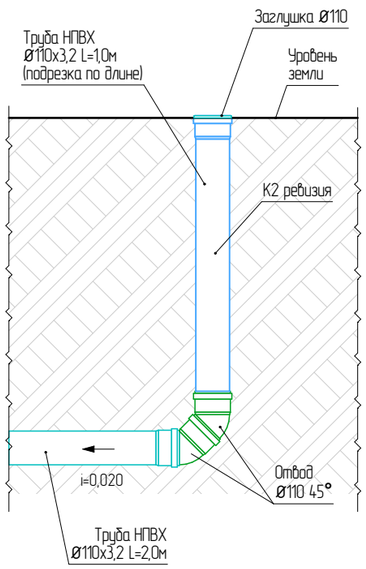

Деталь Д2

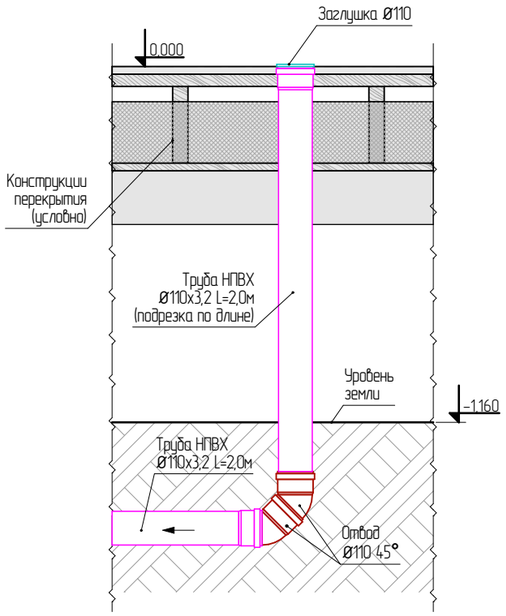

Деталь Д3

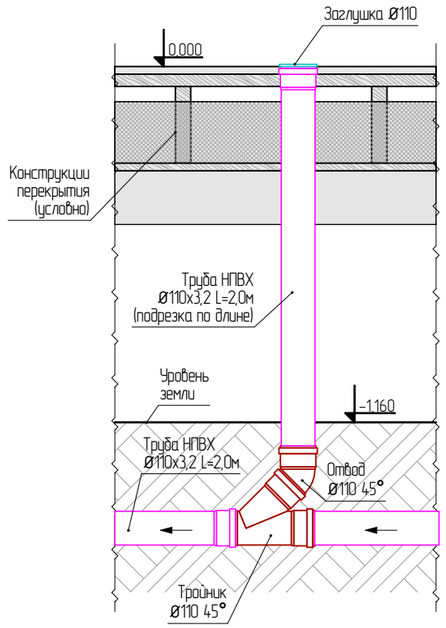

Деталь Д4

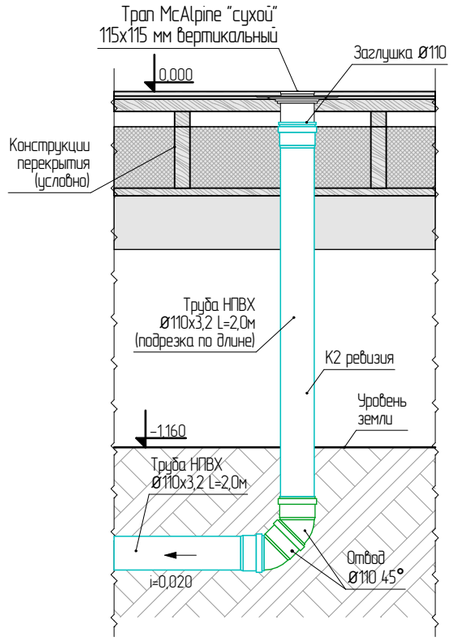

Схема колодца ЛК1

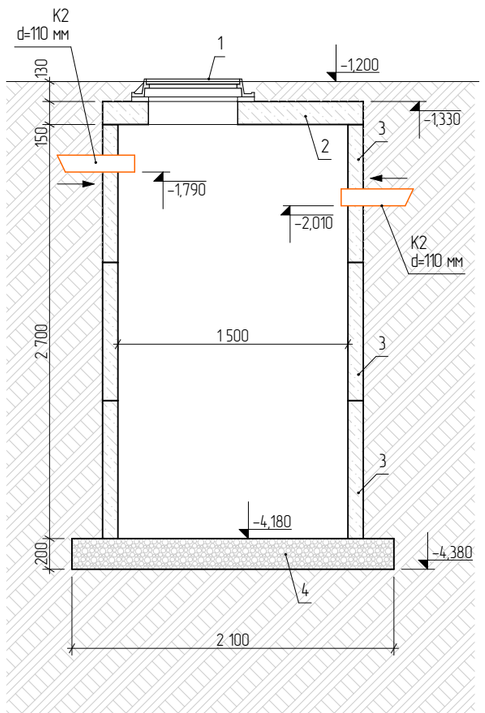

Схема подключения септика

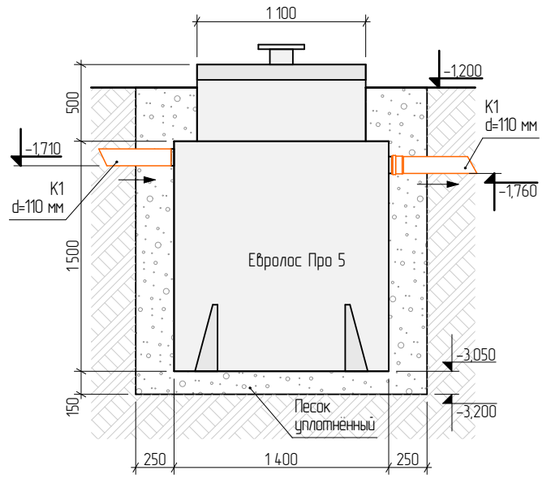

Условные обозначения

1. Люк полимерно-композиционный
2. Плита перекрытия ПП 15-1
3. Кольцо колодца КС 15-9
4. Щебень фр.20-40 утрамбованный

Изм.	Лист	№ докум.	Подпись	Дата	Детали. Схема колодца ЛК1. Схема подключения септика	Лист
						7

Позиция	Наименование и техническая характеристика	Тип, марка, обозначение документа, опросного листа	Код оборудования, изделия, материала	Завод- изготовитель	Единица измерения	Количество	Масса единицы, кг	Примечание
1	2	3	4	5	6	7	8	9
	Ливневая канализация К2							
1	Отвод Ø110 45°				шт.	24		
2	Тройник Ø110 45°				шт.	12		
3	Заглушка Ø110 для наружной канализации				шт.	8		
4	Дождеприемник пластиковый 300х300 мм Gidrolica черный		102285	Gidrolica	шт.	6		
5	Решетка для дождеприемника Gidrolica 300х300 мм чугунная черная		960349	Gidrolica	шт.	6		
6	Корзина для дождеприемника пластиковая 300х300 мм Gidrolica черная		103813	Gidrolica	шт.	6		
7	Перегородка-сифон для дождеприемника пластиковая 300х300мм Gidrolica черн.		105648	Gidrolica	шт.	6		
8	Труба ПНД/ПВД 110/94 мм гофрированная двустенная				м.п.	8,0		
9	Муфта наружная канализационная 110 мм				шт.	6		
10	Труба НПВХ Ø110х3,2 L=2,0м				шт.	24		
11	Труба НПВХ Ø110х3,2 L=1,0м				шт.	14		
12	Трап McAlpine "сухой" 115х115 мм вертикальный				шт.	3		
13	Песок строительный				м3	6,0		
14	Лента сигнальная				м.п.	50		
15	Теплоизоляционный полуцилиндр Технониколь XPS PROF d60/t30/2400 l=2.4 м				шт.	1		